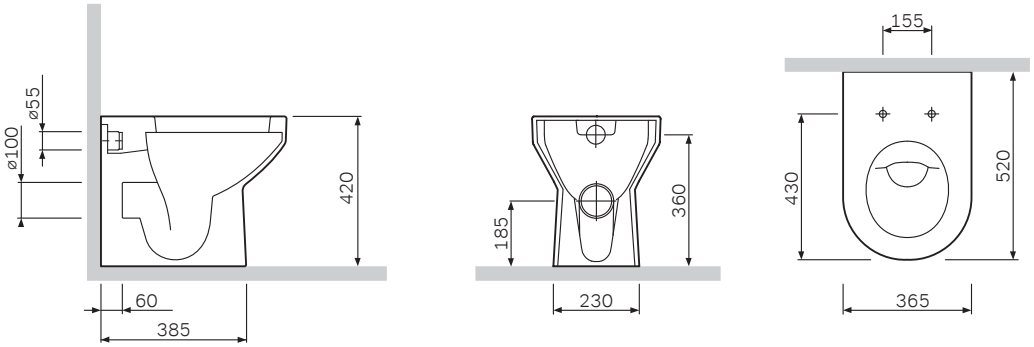
ø55
ø100
420
60
385
185
360
230
155
430
520
365