INSPIRE SWING D+W

Размеры

A. Габаритные размеры
B. Подготовка места для установки
O1 Точка подключения канализации с приямком под сифон.

A.

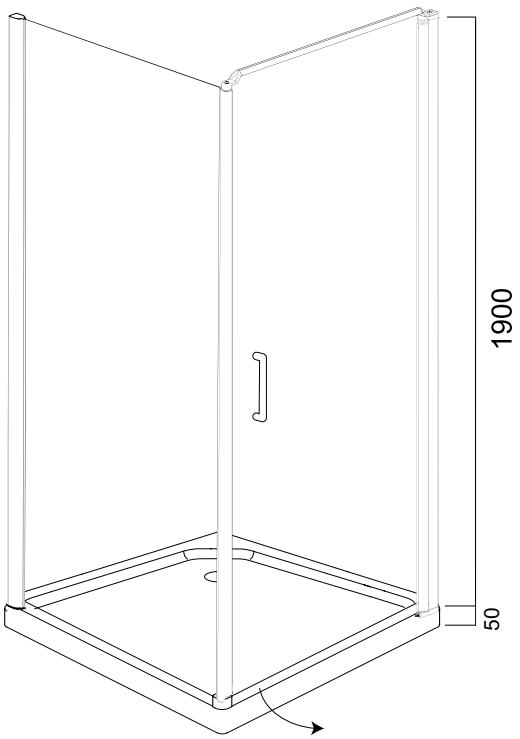

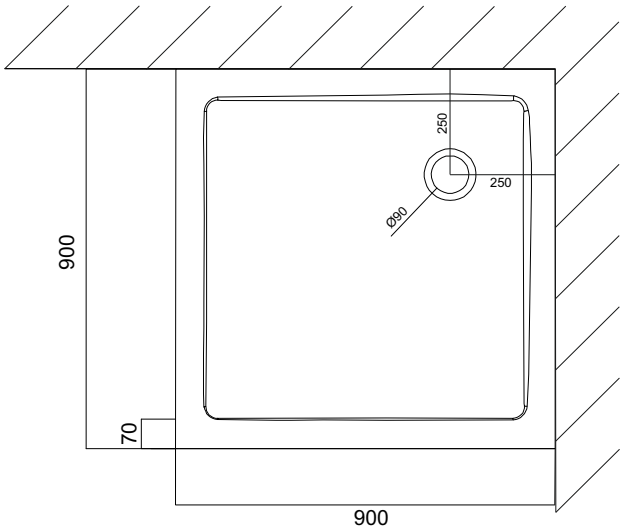
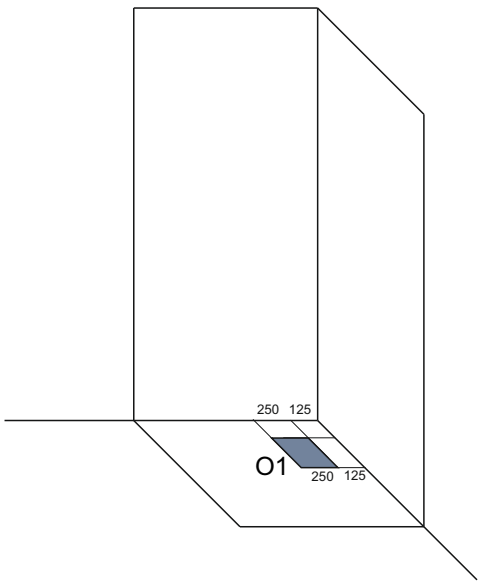
B.